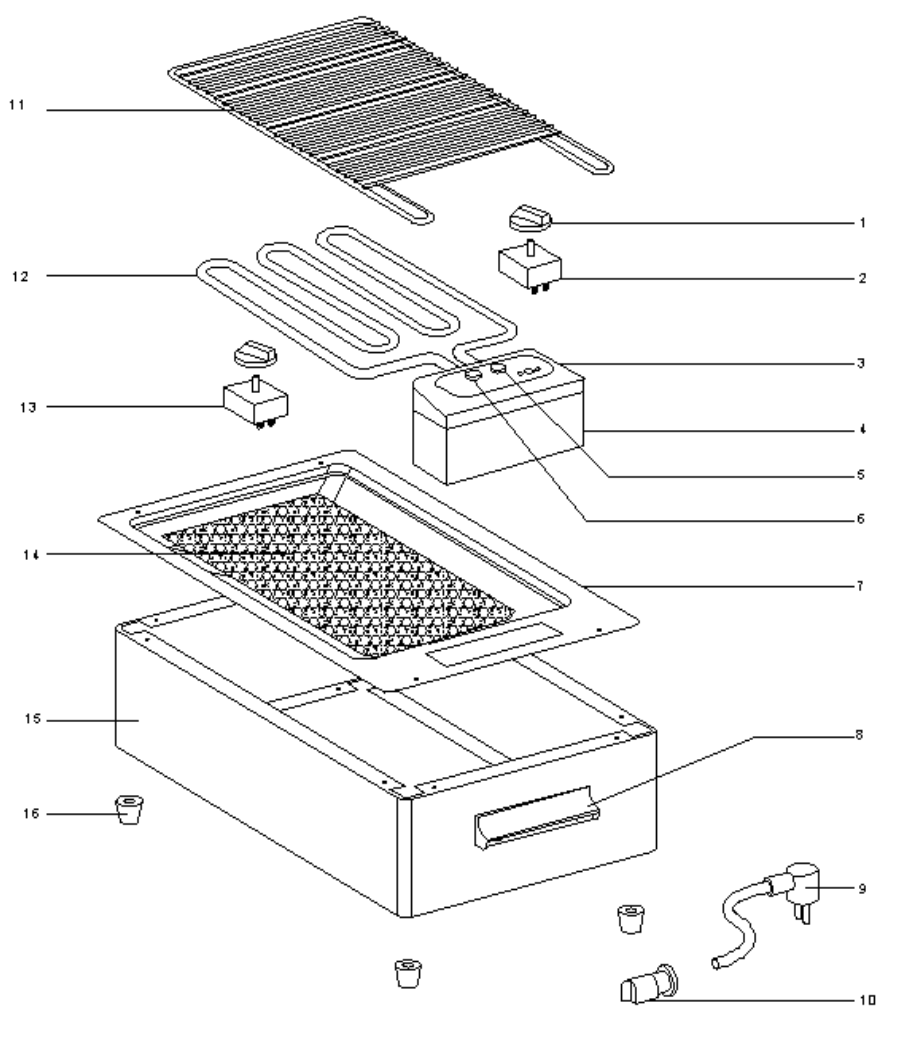
11
1
2
12
3
13
4
5
6
14
7
15
8
16
9
10